Raychem ETS-05

ЭЛЕКТРОННЫЙ ТЕРМОСТАТ С РЕГУЛИРОВАНИЕМ ПО ТЕМПЕРАТУРЕ ОБОГРЕВАЕМОЙ ПОВЕРХНОСТИ Ex

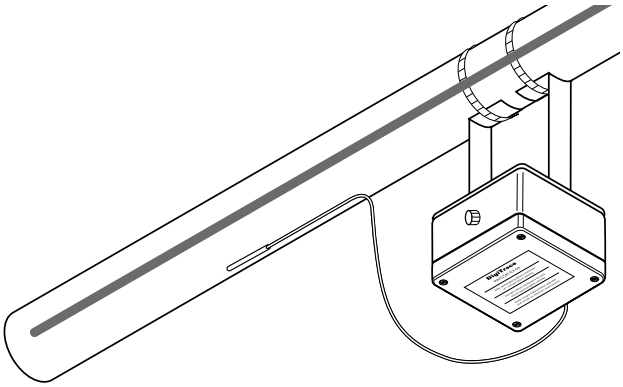

Электронный термостат Raychem ETS-05 с регулированием по температуре обогреваемой поверхности обеспечивает точное управление температурой для греющих кабелей.

Термостаты ETS-05 выпускаются в двух версиях. Термостат ETS-05-L2-E предназначен для температур до 199°C, а термостат ETS-05-H2-E может использоваться для температур до 499°C. Максимальная номинальная нагрузка составляет 32 А для обоих термостатов. Точное выставление уставки достигается при помощи цифровых регулировочных роликов внутри корпуса термостата.

Термостаты ETS-05 имеют индикаторы, показывающие состояние термостата (включён/выключен), состояние обогрева (включён/выключен) и состояние датчика температуры. В случае отказа датчика термостат может включить или выключить обогрев в зависимости от заданных пользователем настроек.

	ETS-05-L2-E	ETS-05-H2-E
НАЗНАЧЕНИЕ		
	Регулирование по температуре обогреваемой поверхности	Регулирование по температуре обогреваемой поверхности
ТЕРМОСТАТ		
Область применения	Взрывоопасные, класс 1, класс 2 (газ), класс 21, класс 22 (пыль), нормальные	
СЕРТИФИКАЦИЯ		
	Ex II 2(1)G II 2D Ex e ia mb (Ga) IIC T5 Gb Ex tb IIIC T100°C Db Ta–40 to +60°C питание = 99-121 В (ETS-05-x1-x) или 195-230 В (ETS-05-x2-x) Макс. коммутируемый ток 32 А, активная нагрузка IECEx BAS 13.0071 Baseefa13ATEX0137 Um=253V Макс. сила тока = 0,5 А Предполагаемый ток при коротком замыкании — 1500 А	
	EAC Ex Ex e mb ia [Ga] IIC T5 Gb Ex tb IIIC T 100°C Db IP66 Сертифтикат TC RU C-BE.ME92.B.00480	
ТЕХНИЧЕСКИЕ ХАРАКТЕРИСТИКИ		
Диапазон уставки	0...199°C	0...499°C
Диапазон измеряемых температур	–55... 260°C	–55... 585°C
Макс. сопротивление кабеля датчика	20 Ом	20 Ом
Степень защиты	IP66	IP66
Точность переключения	±1 K при 5°C	±1 K при 5°C, ±2 K при 499°C
Гистерезис	≈ 3°C	≈ 3°C
Реле управления	Однополюсный на одно направление (SPST)	Однополюсный на одно направление (SPST)
Макс. коммутируемый ток	32 А, активная нагрузка	32 А, активная нагрузка
Допустимая темп. окр. среды	–40...+60°C	–40...+60°C

Напряжение питания	230 В +10%/-15%, 50/60 Гц	230 В +10%/-15%, 50/60 Гц
Внутреннее энергопотребление	3 ВА	3 ВА
Клеммы	Макс. 6 мм^2	Макс. 6 мм^2
Кабельные вводы	2 x M25: 1 x M25 сальник для ввода силового кабеля 1 x M25 заглушка для вывода гр. кабеля	2 x M25: 1 x M25 сальник для ввода силового кабеля 1 x M25 заглушка для вывода гр. кабеля
Датчик	Сальник M16 с 3-проводным гибким датчиком температуры PT100 длиной 2 м	Сальник M16 с 3-проводным гибким датчиком температуры PT100 длиной 2 м
ИНДИКАТОР СОСТОЯНИЯ		
	Зелёный: питание ETS-05 включено, обогрев выключен	
	Жёлтый: питание ETS-05 включено, обогрев включен	
	Мигающий красный: отказ датчика температуры — контроллер в безопасном режиме	

РАЗМЕРЫ (В ММ)

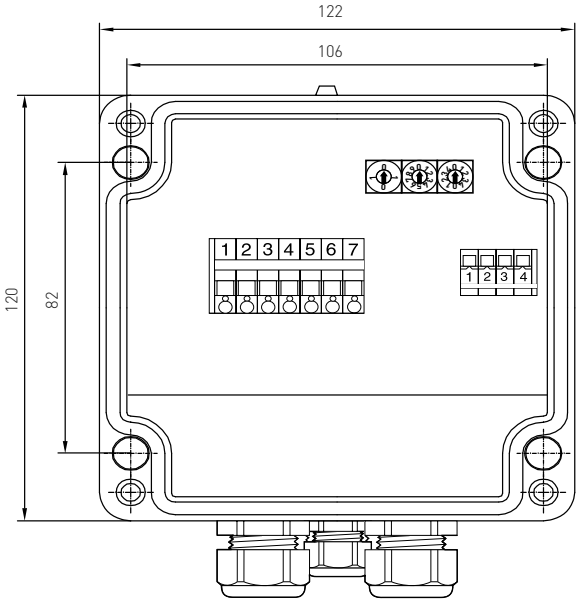

Клеммы питания

1	2	3	4	5	6	7
Фаза выход	Ноль выход	Ноль питание	230 В питание	Земля	Земля	Земля

Клеммы 2 и 3 электрически соединены

Клеммы 5, 6 и 7 электрически соединены

Клеммы подключения датчика/выбора безопасного режима при отказе датчика температуры

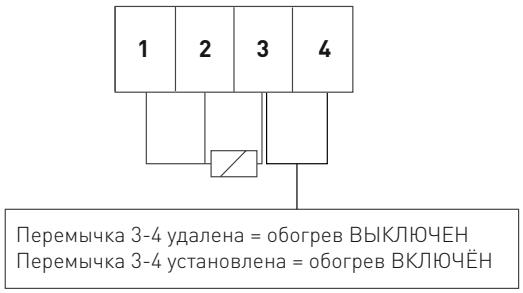

Клеммы 1-3 позволяют подключить 3-проводный датчик температуры PT100.
Клеммы 3-4 позволяют пользователю выбрать безопасный режим, в который будет переключен обогрев в случае отказа датчика температуры. Если клеммная перемычка удалена, при отказе датчика температуры обогрев будет выключен (установка по умолчанию). Если клеммная перемычка установлена, при отказе датчика температуры обогрев будет включён.

СХЕМА ПОДКЛЮЧЕНИЯ ДЛЯ ПРЯМОГО ВВОДА ГРЕЮЩЕГО КАБЕЛЯ

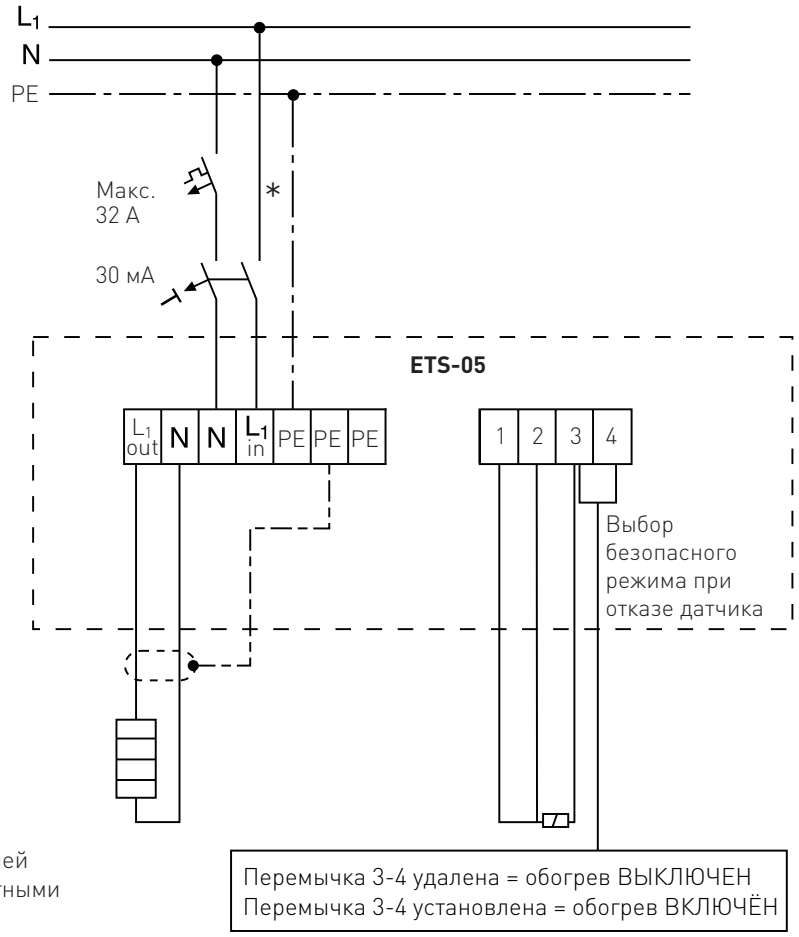

* Конфигурация автоматических выключателей может быть различной в соответствии с местными требованиями/стандартами

МОНТАЖ

Способ монтажа	Монтируется на трубу с помощью опорного кронштейна Raychem SB-100, SB-101, SB-110, SB-111, SB-130 или на поверхность с помощью 4 монтажных отверстий с расстоянием между центрами 106 x 82 мм	Монтируется на трубу с помощью опорного кронштейна Raychem SB-100, SB-101, SB-110, SB-111, SB-130 или на поверхность с помощью 4 монтажных отверстий с расстоянием между центрами 106 x 82 мм

ИНФОРМАЦИЯ ДЛЯ ЗАКАЗА

Обозначение изделия	ETS-05-L2-E	ETS-05-H2-E
Номер по каталогу	1244-014367	1244-014368