Raychem CCON2X-C...

КАБЕЛЕПРОВОДЫ ДЛЯ ЗАЩИТЫ ГРЕЮЩИХ КАБЕЛЕЙ

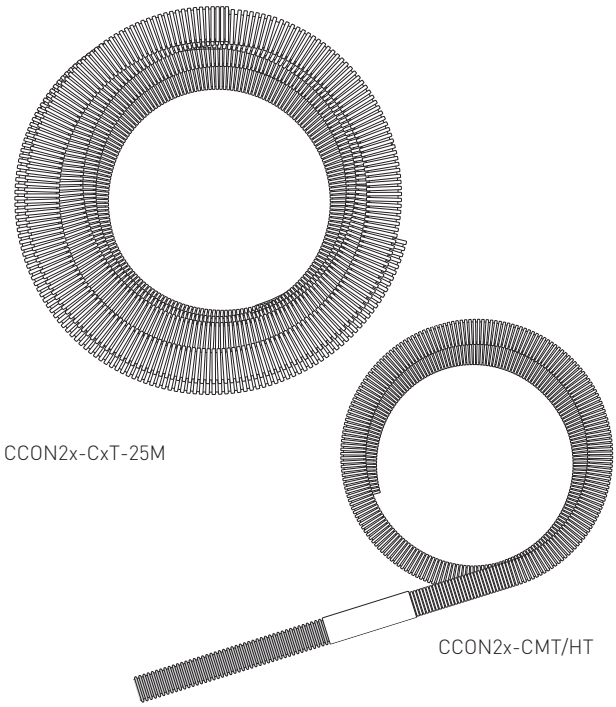

Данные кабелепроводы разработаны для применения вместе с наборами для подсоединения кабелепроводов CCON2x-100-... Они обеспечивают дополнительную механическую защиту греющего кабеля или холодного ввода между соединительной коробкой и местом ввода под теплоизоляцию. Материал кабелепровода был подобран таким образом, чтобы соответствовать требованиям взрывоопасных зон.

Кабелепроводы отличаются отличной стойкостью к топливам, минеральным маслам, жирам, щелочам и кислотам.

Кабелепровод может быть нарезан на участки необходимой длины на месте при монтаже и может вводится под теплоизоляцию напрямую или с использованием набора для уплотнения прохода через теплоизоляцию.

ОБЛАСТЬ ПРИМЕНЕНИЯ

	Кабелепровод для защиты греющих кабелей

СЕРТИФИКАЦИЯ

	Соответствует электростатическим требованиям ATEX для газовых групп IIA и IIB. Для газовых групп IIC необходима спец. маркировка (не чистить с помощью сухой ткани)

EAC

	M20	M25
ТЕХНИЧЕСКИЕ ХАРАКТЕРИСТИКИ		
Кабелепровод для средних температур (150°C)		
	CCON20-CMT-...	**CCON25-CMT-...**
Размер кабелепровода	17 мм (ном. диаметр)	23 мм (ном. диаметр)
Внешний диаметр (номинал.)	21,2 мм	28,5 мм
Радиус изгиба (статический)	40 мм	45 мм
Вес (кг/100 м)	5,7	9,9
Материал	Модифицированный полиамид	
Допустимая температура (продолжительное воздействие)	–40...+135°C (подходит для температуры поверхности всех греющих кабелей)	
Макс. допустимая температура	150°C (3000 ч суммарно при периодическом воздействии)	
Ударная прочность	Минимум 6 Дж при –40°C (пустой кабелепровод), мин. 7 Дж со всеми гр. кабелями	

	M20	M25
Кабелепровод для высоких температур (260°C)		
	CCON20-CHT-...	CCON25-CHT-...
Размер кабелепровода	17 мм (ном. диаметр)	23 мм (ном. диаметр)
Внешний диаметр (номинал.)	21,1 мм	28,8 мм
Радиус изгиба (статический)	15 мм	26 мм
Вес (кг/100 м)	8,3	14,8
Материал	PFA	
Допустимая температура	–200...+260°C	
Ударная прочность	Минимум 2,5 Дж (пустой кабелепровод), мин. 7 Дж со всеми греющими кабелями	
Класс воспламеняемости	V0 в соотв. с UL 94	

Комбинированный кабелепровод для средних и высоких температур		
	CCON20-CMT/HT-1.67/0.33M	CCON25-CMT/HT-1.67/0.33M
Идеальное решение для прямого ввода под теплоизоляцию для высоких температур трубопроводов	Кабелепровод длиной 1,67 м для средних температур для подключения к соединительной коробке, подсоединенный к кабелепроводу длиной 33 см	

ИНФОРМАЦИЯ ДЛЯ ЗАКАЗА

	M20	M25
Размер кабелепровода	**17 мм (ном. диаметр)**	**23 мм (ном. диаметр)**
Упаковка из 2 м кабелепровода для средних температур	CCON20-CMT-2M (номер для заказа: 1244-003286 вес: 0,12 кг)	CCON25-CMT-2M (номер для заказа: 1244-003281 вес: 0,20 кг)
Упаковка из 25 м кабелепровода для средних температур	CCON20-CMT-25M (номер для заказа: 1244-003285 вес: 1,44 кг)	CCON25-CMT-25M (номер для заказа: 1244-003280 вес: 2,25 кг)
Упаковка из 2 м кабелепровода для высоких температур	CCON20-CHT-2M (номер для заказа: 1244-003289 вес: 0,16 кг)	CCON25-CHT-2M (номер для заказа: 1244-003284 вес: 0,28 кг)
Упаковка из 25 м кабелепровода для высоких температур	CCON20-CHT-25M (номер для заказа: 124-003288 вес: 2,24 кг)	CCON25-CHT-25M (номер для заказа: 1244-003283 вес: 3,90 кг)
Упаковка из комбинированного кабелепровода для средних и высоких температур (1,67 м для средних температур и 0,33 м для высоких температур)	CCON20-CMT/HT-1,67/0,33M (номер для заказа: 1244-003475 вес: 0,135 кг)	CCON25-CMT/HT-1,67/0,33M (номер для заказа: 1244-003474 вес: 0,24 кг)

КОМПЛЕКТУЮЩИЕ

Набор для прохода через теплоизоляцию, включающий Т-образную защитную трубку и сальник для подсоединения кабелепровода	IEK20-CON (номер для заказа: 1244-003291)	IEK25-CON (номер для заказа: 1244-003290)

КОМПЛЕКТАЦИЯ

	2 трубные стойки 2 подсоединения к кабелепроводу Хомуты для крепления к трубе заказываются отдельно	1 трубная стойка 1 подсоединение к кабелепроводу Хомуты для крепления к трубе заказываются отдельно