Raychem JB-EX-21

МНОГОФУНКЦИОНАЛЬНАЯ СОЕДИНИТЕЛЬНАЯ КОРОБКА

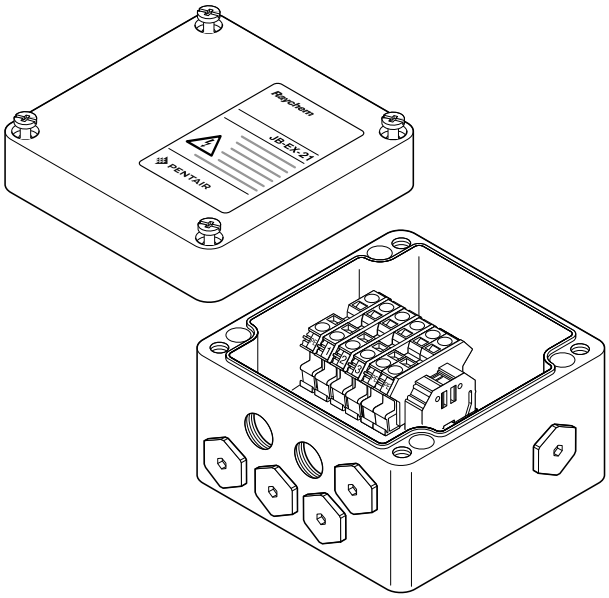

Соединительная коробка для использования в промышленных условиях во взрывоопасных зонах. Может использоваться для соединения силовых кабелей, греющих кабелей, а также подсоединения холодных вводов к греющим кабелям с помощью подсоединительных наборов M20. В зависимости от конфигурации системы, к коробке можно подвести до 6 кабелей. Соединительные наборы M20 заказываются отдельно в зависимости от используемого типа греющего кабеля. Кабели соединяются с помощью контактных зажимов, размещенных на DIN-рейке.
JB-EX-21 монтируется на стену или на трубу посредством четырех монтажных отверстий, расположенных в ее основании.

При монтаже этой коробки на трубопроводы можно применять стандартные опорные кронштейны.

НАЗНАЧЕНИЕ

	Коробка для подвода питания, оконечная коробка (при подключении «звездой»), коробка для разветвления (3-фазная и петля), распределительная коробка

ВВОДЫ

	6 x M20 1 x M32

КОМПЛЕКТАЦИЯ

	1 соединительная коробка с клеммами на DIN-рейке 4 заглушки M20 2 предохранительные (временные) заглушки M20 1 заглушка M32 1 клеммная перемычка, позволяющая осуществлять различные схемы подключения (устанавливается вместо боковой пластины)

СЕРТИФИКАЦИЯ

	PTB 00 ATEX 1002	Ex II 2G Ex edm ia [ia] IIC T6, T5 и T4 Ex II 2D Ex tD A21 IP66 T85°C, T100°C и T135°C
	IECEx PTB 08.0004	Ex e ia II, IIC T6, T5, T4 Ex tD A21 IP66 T 85°C, T 100°C, T 135°C
	Данный продукт также имеет все необходимые сертификаты для использования в Российской Федерации, Республике Казахстан и Республике Беларусь. За более подробной информацией обращайтесь в местное представительство компании.	

EAC Ex TC RU C-BE.МЮ62.В.02853
1Ex e d m ia [ia] IIC T6...T4

МАТЕРИАЛЫ КОНСТРУКЦИИ

Коробка и крышка	Стойкий к электростатическим зарядам стеклонаполненный полимер, черного цвета
Прокладка крышки	Силоксановый каучук
Винты крышки	Нерж. сталь (невыпадающие)

КОРПУС

Степень защиты оболочки	IP66
Допустимая температура окр. среды	–55...+55°C

НОМИНАЛЬНЫЕ РАЗМЕРЫ

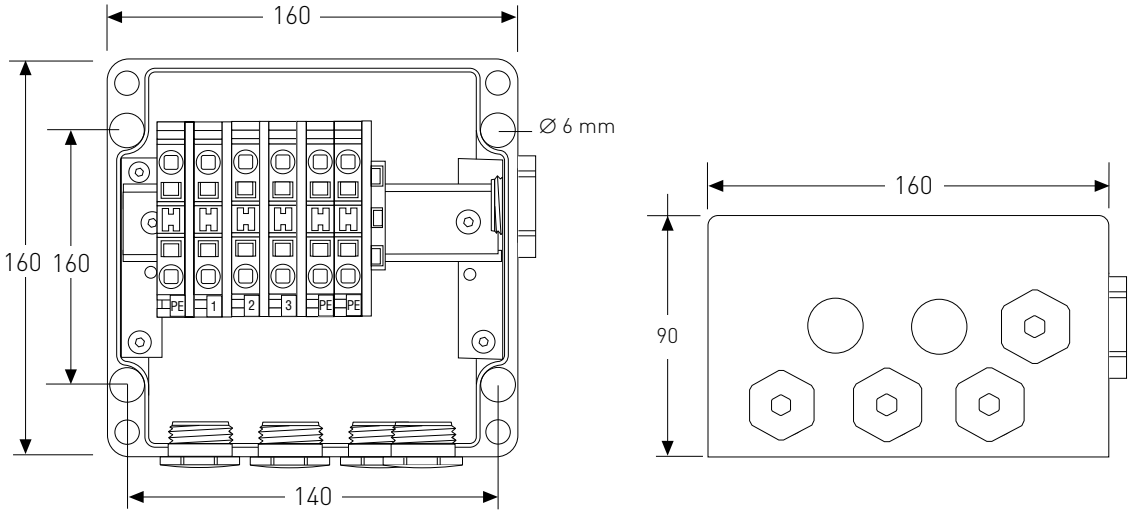

КЛЕММЫ

Количество	6 шт.
Тип	Пружинные
Маркировка	1, 2, 3, 3 x PE
Макс. сечение жил	10 мм² (однопров. и многопров.)
Макс. напряжение питания	550 В перем. тока
Макс. сила тока	53 A

КОМПЛЕКТУЮЩИЕ (ЗАКАЗЫВАЮТСЯ ОТДЕЛЬНО)

Опорные кронштейны	SB-100, SB-101	
Кабельный сальник для холодных вводов с полимерной изоляцией	GL-44-M20-KIT — сальник для взрывоопасных зон для кабелей Ø 5.5-13 мм	
Кабельный сальник для холодных вводов с минеральной изоляцией	Свяжитесь с Pentair или обратитесь к документу DOC-606	
Кабельный сальник для силовых кабелей	GL-45-M32 — сальник для взрывоопасных зон для кабелей Ø 12-21 мм	
Дополнительные клеммные блоки*	Клеммы фаза/нейтраль:	HWA-WAGO-PHASE
	Клемма заземления:	HWA-WAGO-EARTH
	Боковая пластина:	HWA-WAGO-ENDPLATE
	Клеммная перемычка:	HWA-WAGO-JUMPER

ИНФОРМАЦИЯ ДЛЯ ЗАКАЗА

Обозначение изделия	JB-EX-21
Номер по каталогу (вес)	1244-000579 (1,2 кг)

* Возможен монтаж не более 10 клемм этого типа.