Raychem JBU-100
СОЕДИНИТЕЛЬНАЯ КОРОБКА ДЛЯ МОДУЛЬНОЙ СИСТЕМЫ

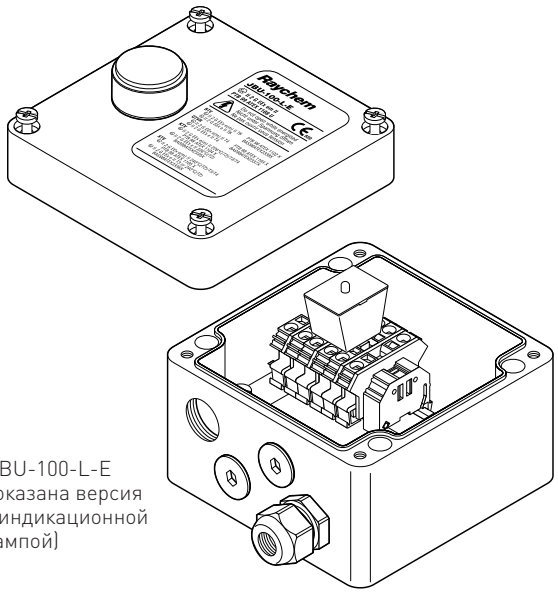

(JBU-100-L-E показана версия с индикационной лампой)

Соединительная коробка JBU-100 предназначена для подвода питания к нескольким (до трех) саморегулируемым греющим кабелям BTV, QTVR, XTV, KTV или VPL.

Коробка сертифицирована PTB, Госгортехнадзором РФ, Проматомнадзором Беларуси, МЧС Казахстана и Госгортехнадзором Украины для применения во взрывоопасных зонах.

Пружинные клеммы обеспечивает быстроту монтажа и безопасную, надежную и не требующую обслуживания эксплуатацию.

Коробка является одним из компонентов в составе модульной системы для подвода питания к греющему кабелю. Она обеспечивает максимальную степень гибкости, устанавливается на стене или трубопроводе.

Подсоединительные наборы (M25) и наборы для уплотнения прохода через теплоизоляцию нужно заказывать отдельно.

Коробка выпускается в двух базовых комплектациях, учитывающих местные условия монтажа. В любой комплектации доступна также версия набора с индикационной лампой. В эту версию включены уникальный модуль подсветки с легко вставляющимся в клеммник сверхярким светодиодом и крышка коробки с линзой. Индикационная лампа показывает наличие питания в коробке.

ОПИСАНИЕ	JBU-100-E JBU-100-L-E	JBU-100-EP JBU-100-L-EP
	Эта коробка предназначена для стран Европы. Она имеет четыре резьбовых ввода M25, заглушки и один пластмассовый сальник для силового кабеля	Эта коробка предназначена для стран Европы. Она имеет четыре резьбовых ввода M25, пластину заземления и внешний зажим заземления. Предназначена для использования с бронированными кабелями и металлическими сальниками
КОМПЛЕКТАЦИЯ		
	1 соединительная коробка с клеммником 1 светодиодный блок (только в -L версии) 1 сальник M25 для силового кабеля диаметром 8–17 мм 2 заглушки M25	1 соединительная коробка с клеммником, пластиной заземления и зажимом заземления 1 светодиодный блок (только в -L версии) 2 заглушки M25

СЕРТИФИКАЦИЯ

Взрывоопасные зоны

PTB 09 ATEX 1061 U Ⓔx II 2G Ex e (e mb) II Ⓔx II 2D Ex tD (tD mbD) A21 IP66 IECEx PTB 09.0039U Ex e (e mb) II Ex tD (tD mbD) A21 IP 66	PTB 09 ATEX 1061 U Ⓔx II 2G Ex e (e mb) II Ⓔx II 2D Ex tD (tD mbD) A21 IP66 IECEx PTB 09.0039U Ex e (e mb) II Ex tD (tD mbD) A21 IP 66
Ex e II T* Ex em II T* (-L версия)	ex e II T* Ex em II T* (-L версия)
Сертифицированы DNV (сертификаты № E-11564, E-11565).	Сертифицированы DNV (сертификаты № E-11564, E-11565).

* Температурный класс определяется греющим кабелем или проектной документацией.

TC RU C-BE.МЮ62.B.02853 1Ex e IIC Ex tD A21 IP66 1Ex e mb IIC Ex tD mbD A21 IP66	TC RU C-BE.МЮ62.B.02853 1Ex e IIC Ex tD mbD A21 IP66 1Ex e mb IIC Ex tD mbD A21 IP66

НОМИНАЛЬНЫЕ РАЗМЕРЫ

JBU-100-E JBU-100-L-E	JBU-100-EP JBU-100-L-EP

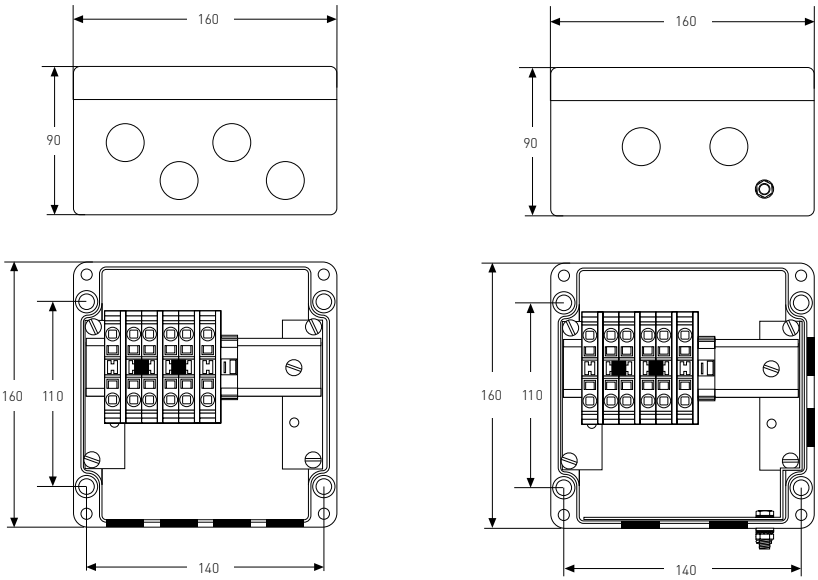

ТЕХНИЧЕСКИЕ ХАРАКТЕРИСТИКИ

Степень защиты оболочки	IP66	IP66
Вводы	4 x M25	4 x M25
Допустимая температура окружающей среды	–50...+56°C* (JBU-100-E) –40...+40°C (JBU-100-L-E)	–50...+56°C* (JBU-100-EP) –40...+40°C (JBU-100-L-EP)
	* При температуре окр. воздуха свыше +40°C доп. условия для безопасной работы. Общая информация приведена на стр. 170, полная — в сертификате или инструкции по монтажу.	
Клеммы	Пружинные, 2 фазы, 2 нейтрали, 2 заземления	Пружинные, 2 фазы, 2 нейтрали, 2 заземления
Макс. сечение жил	10 мм² многопров., 10 мм² однопров.	10 мм² многопров., 10 мм² однопров.
Макс. рабочее напряжение	480 В перем. тока	480 В перем. тока
Макс. рабочий ток	40 A	40 A

МАТЕРИАЛЫ КОНСТРУКЦИИ		
Корпус, крышка	Стойкий к электростатическим зарядам стеклонаполненный полимер, черного цвета	Стойкий к электростатическим зарядам стеклонаполненный полимер, черного цвета
Винты крышки	Нерж. сталь	Нерж. сталь
Прокладка крышки	Силоксановый каучук	Силоксановый каучук
Пластина заземления	—	Сталь, оцинкованная, голуб.

ОПЦИОНАЛЬНАЯ СВЕТОДИОДНАЯ ИНДИКАЦИОННАЯ ЛАМПА		
Цвет	Зеленый	Зеленый
Напряжение	100-254 В перем. тока	100-254 В перем. тока
Потребляемая мощность	< 1 Вт	< 1 Вт

Информация для заказа

СОЕДИНИТЕЛЬНАЯ КОРОБКА		
Обозначение изделия	JBU-100-E	JBU-100-EP
Номер по каталогу и вес	051976-000 (1,7 кг)	243948-000 (1,8 кг)

СОЕДИНИТЕЛЬНАЯ КОРОБКА С ИНДИКАЦИОННОЙ ЛАМПОЙ		
Обозначение изделия	JBU-100-L-E	JBU-100-L-EP
Номер по каталогу и вес	069262-000 (2,1 кг)	113974-000 (2,2 кг)

КОМПЛЕКТУЮЩИЕ		
Подсоединительные наборы	C25-100, C25-21, CCON25-100	C25-100, C25-21, CCON25-100, C25-100-METAL
Наборы для уплотнения прохода через теплоизоляцию	IEK-25-04 или IEK-25-PIPE	IEK-25-04 или IEK-25-PIPE
Сальник силового кабеля	GL-36-M25 (включен в набор)	GL-38-M25-METAL (заказывается отдельно)
Опорный кронштейн соединительной коробки (заказывается отдельно)	SB-100, SB-101	SB-100, SB-101