HEW-THERM CS-150-UNI-PI

НЕ ТРЕБУЮЩИЙ ГОРЯЧЕГО МОНТАЖА КОМПАКТНЫЙ НАБОР ДЛЯ ПОДВОДА ПИТАНИЯ Ex

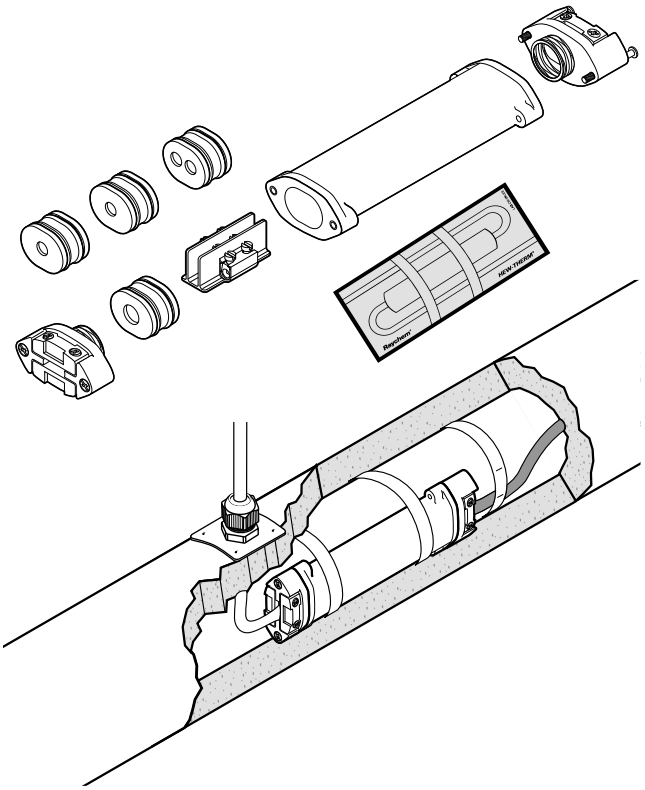

CS-150-UNI-PI — универсальный компактный набор, предназначенный для прямого электрического соединения одножильных кабелей с полимерной изоляцией. Он может использоваться для подсоединения холодного ввода к греющему кабелю (Вариант C), одножильных холодных кабелей, для подсоединения под теплоизоляцией трехжильных силовых кабелей к греющим кабелям (Вариант L), а также для сращивания двух греющих кабелей (Вариант S). Набор сертифицирован для использования во взрывоопасных зонах и не требует разрешения на проведение огневых работ. Соединение кабелей осуществляется с помощью винтовых клемм, поэтому набор не требует применения какого-либо специального обжимного инструмента. При использовании в качестве соединительного набора необходимо заказать дополнительный сальник.

ОБЛАСТЬ ПРИМЕНЕНИЯ

Набор «холодного монтажа» для подсоединения питания/сращивания греющих кабелей предназначен для использования с одножильными греющими кабелями последовательного типа с полимерной изоляцией и внешним диаметром от 3,2 до 6,4 мм.

Во взрывоопасных зонах набор должен использоваться только с сертифицированными ATEX греющими кабелями.

- Набор CS-150-UNI-PI может использоваться в различных конфигурациях: подсоединение к греющему кабелю холодного ввода 1 x 2,5 мм^2 или 1 x 4 мм^2 = Вариант C
- подсоединение к греющему кабелю силового кабеля 3 x 2,5 мм^2 = Вариант L
- сращивание двух греющих кабелей = Вариант S

КОМПЛЕКТАЦИЯ

1 стойкий к высоким температурам и механическим воздействиям корпус, 1 блок винтовых клемм, 4 резиновых уплотнения (используются подходящие под конкретные нужды), 2 зажима с разгрузкой напряжений с винтами, 1 маркировочная наклейка, 1 тюбик смазки, 1 инструкция по монтажу

СЕРТИФИКАЦИЯ

	PTB 09 ATEX 1067U Ⓔx II 2G Ex e II Ⓔx II 2D Ex tD A21 IP66 IECEx PTB 09.0042U Ex e II Ex tD A21 IP 66 Ex e II / Ex tD A21 IP66
	Данный продукт также имеет все необходимые сертификаты для использования в России, Казахстане и других странах. Обратитесь в местное представительство Необходимо предпринять определенные меры для поддержания температурного класса греющих кабелей с полимерной изоляцией в соответствии с сертификатом соответствия требованиям директивы ЕС (также см. инструкцию по монтажу). Сертификат соответствия необходим для использования сертифицированных ATEX кабелей с полимерной изоляцией

НОМИНАЛЬНЫЕ РАЗМЕРЫ

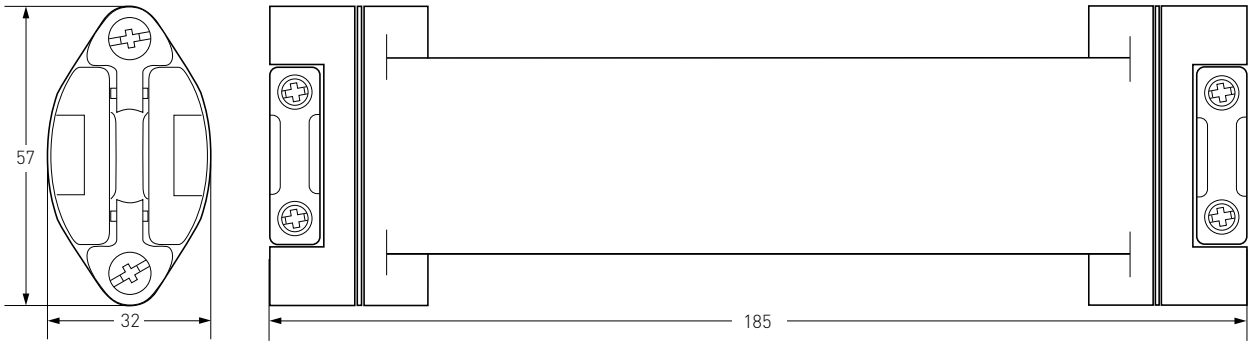

ТИПЫ ГРЕЮЩИХ КАБЕЛЕЙ

Совместимые греющие кабели	XPI-NH, XPI-S, а также другие подходящие одножильные кабели с полимерной изоляцией (для получения дополнительной информации свяжитесь с местным представительством Pentair Thermal Management)

МАТЕРИАЛЫ КОНСТРУКЦИИ

Корпус, блок клемм	Армированный стекловолокном термостойкий конструкционный пластик
Опорное кольцо, распорка, винты и усиливающая пружина	Нерж. сталь
Кабельное уплотнение	Силоксановый каучук

МАКС. ДОПУСТИМАЯ ТЕМПЕРАТУРА*

	Во включенном состоянии: 180°C (может быть ограничена макс. рабочей температурой силового кабеля) В выключенном состоянии: 210°C (при использовании варианта L зависит от типа используемого силового кабеля, например 200°C для кабелей силиконовой изоляцией, за исключением случаев, когда соединительный набор расположен на достаточном удалении от обогреваемого компонента)

МИН. ТЕМПЕРАТУРА МОНТАЖА

	–50°C

МАКС. РАБОЧЕЕ НАПРЯЖЕНИЕ

	Варианты C и S: 750 В переменного тока Вариант L: 420 В переменного тока

МАКС. ДОПУСТИМАЯ МОЩНОСТЬ

	Макс. допустимая мощность обогрева ограничивается в зависимости от конкретного случая. Более подробная информация приведена в инструкции по монтажу

МАКС. НОМИНАЛЬНЫЙ ТОК*

	Вариант S: 32 A Вариант C с силовым кабелем 1 x 2,5 мм^2: 25 A Вариант C с силовым кабелем 1 x 4 мм^2: 32 A Вариант L с силовым кабелем 3 x 2,5 мм^2, рассчитанным на темп. до 150°C: 25 A Вариант L с силовым кабелем 3 x 2,5 мм^2, рассчитанным на темп. 151...180°C: 20 A

РАЗМЕРЫ СИЛОВОГО КАБЕЛЯ

	-> кабель с многопроводными медными жилами 3 x 2,5 мм^2, ∅ 7,8–12,5 мм -> холодный ввод с однопроводной жилой 1 x 4 мм^2, ∅ 3,2–6,4 мм

ТРЕБОВАНИЯ К СИЛОВОМУ КАБЕЛЮ

	При выборе сечения силового кабеля необходимо принимать в расчет максимальный допустимый перепад напряжения. Максимальная рабочая температура CS-150-UNI-PI может быть ограничена макс. рабочей температурой силового кабеля, за исключением случаев, когда силовой кабель проложен на достаточном удалении от обогреваемого компонента и макс. допустимая температура (постоянно воздействующая) не будет превышена. Подходящим силовым кабелем является кабель C-150-PC с силиконовой изоляцией

КОМПЛЕКТУЮЩИЕ

Кабельный сальник	GL-36-M25 сальник для использования во взрывоопасных зонах для силовых кабелей диаметром 8-17 мм GL-44-M20-KIT сальник для использования во взрывоопасных зонах для кабелей с полимерной изоляцией

ИНФОРМАЦИЯ ДЛЯ ЗАКАЗА

Обозначение изделия	CS-150-UNI-PI
Номер по каталогу (вес)	A45371-000 (0,4 кг)